Циркуляционный насос Wellmix WRE 32/200-180 (частотное регулирование)

Циркуляционные резьбовые (муфтовые) насосы · Артикул 16049979 · Серия WRE

1. Обзор

Режимы: CP - постоянное давление, CS - Постоянная скорость, PP - пропорциональное давление
Насос серии WRE – циркуляционные насос с частотным управлением
— исполнение насоса с «мокрым ротором», ротор двигателя в процессе работы омывается перекачиваемой жидкостью;
— насос оснащен двигателем с постоянными магнитами и встроенным интеллектуальным преобразователем частоты, обеспечивающим согласование производительности насоса с фактической потребностью системы.
— на цифровой панели управления отображается текущая потребляемая насосом мощность в Вт, текущий режим работы (пропорциональное давление, постоянное давление, фиксированная скорость), а также индикация режима «Automatic».

Основные данные

Максимальная мощность, Вт	350
Максимальный напор, м	20
Максимальная производительность, м3/ч	12
Максимальная производительность, л/мин	200
Максимальная температура перекачиваемой жидкости, °C	+110
Ответные соединения	да

2. Гидравлические характеристики

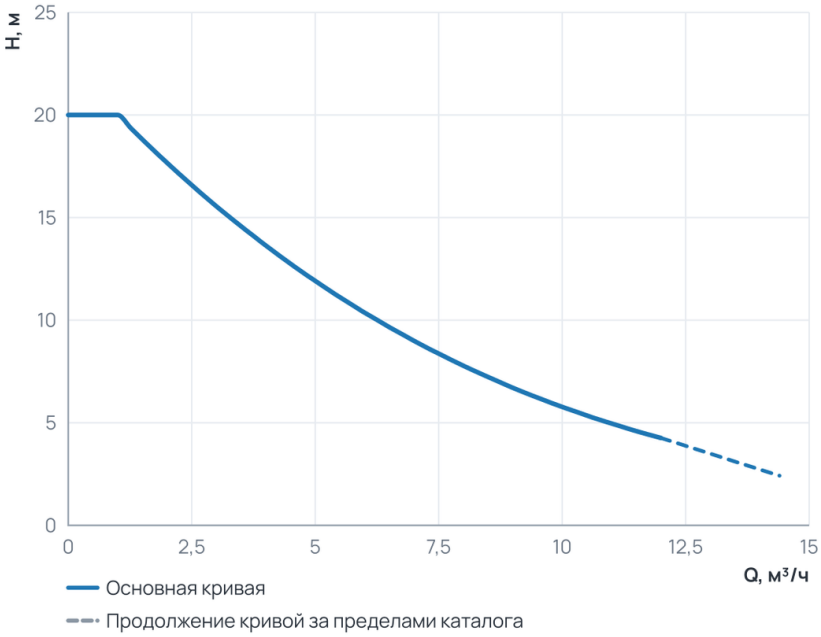

Рабочий диапазон

Подача Q	0 … 12 м³/ч
Напор H	4,3 … 20 м

Пунктир на диаграмме — продолжение кривой за пределами каталога производителя.

3. Технические данные

Общие сведения

Серия	WRE	Сдвоенный	Нет
Назначение	Отопление и ГВС	Гарантия, мес	24
Уровень шума, дБ	≤43	Ответные соединения	да

Гидравлические данные

Максимальный напор, м	20	Максимальное давление в системе, бар	10
Максимальная производительность, м3/ч	12	Максимальная производительность, л/мин	200

Перекачиваемая среда

Максимальное содержание этиленгликоля, %	50	Максимальная температура перекачиваемой жидкости, °C	+110

Материалы

Материал корпуса	чугун	Материал обмотки статора	Медь
Материал рабочего колеса	Композит		

Монтаж и присоединение

Вес, кг	4,4	Длина, мм	185
Высота, мм	155	Ширина, мм	54
Присоединение	Муфтовое	Монтажная длина, мм	180
Присоединительный размер	G2"	Диаметр условного прохода, мм	32

Электродвигатель

Номинальный ток, А	2,8	Количество скоростей	3
Параметры электросети	1~230 V	Максимальная мощность, Вт	350
Максимальная мощность, кВт	0,35	Частотное регулирование двигателя	да

4. Габаритные размеры

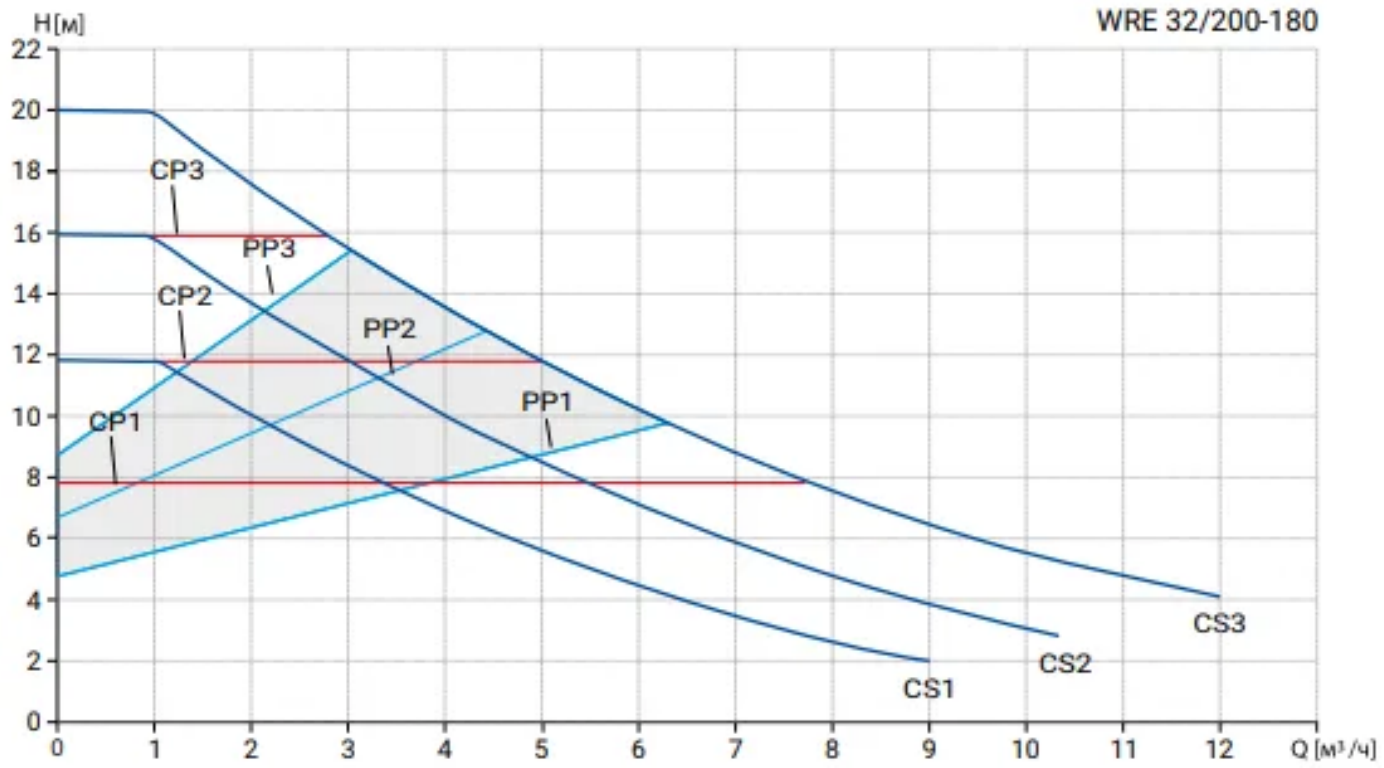

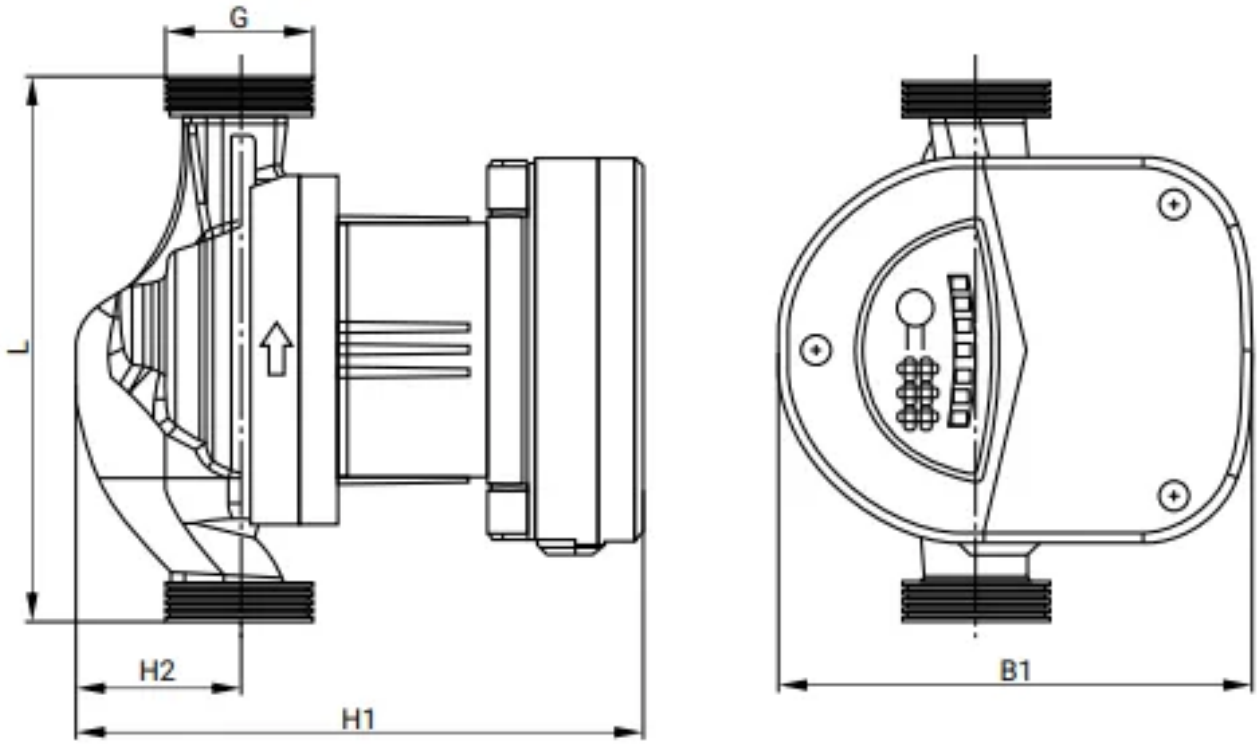

Модель	L	G	H1	H2	B1	Масса, кг
WRE 32/200-180	180	2''	185	54	155	4,4

5. Данные для заказа

Наименование	Циркуляционный насос Wellmix WRE 32/200-180 (частотное регулирование)
Артикул	16049979
Производитель (марка)	WELLMIX
Серия	WRE
Вид оборудования	Циркуляционные резьбовые (муфтовые) насосы
Вес, кг	4,4
Гарантия, мес	24

6. Документация

Листы данных производителя

- WRE 32_200-180 16049979

Инструкции и паспорта

- Паспорт_ инструкция по монтажу и эксплуатации WRE резьбовые высоконапорные 26.06.2026

Каталоги

- Каталог WRS, WRE 09.09.2026
- Каталог WRS, WRE 21.09.2026

3D и CAD-модели

- BIM-модель Revit, серия WRE — архив WELLMIX
- Чертежи DWG, серия WRE — архив WELLMIX
- 3D-модель STEP, серия WRE — архив WELLMIX

Документы прилагаются к товару — в карточке товара и в архиве документов для тендера.